KÄHLER-Messing-Kugelhahn

Beids. Innengewinde, grüner Handhebel
DIN/DVGW-zugelassen für Wasser *PN 10*
Gehäuse Messing vernickelt, Kugel Messing hv

Typ M20MW IG/IG Rp 1/4" – 2" (DIN-EN3433)

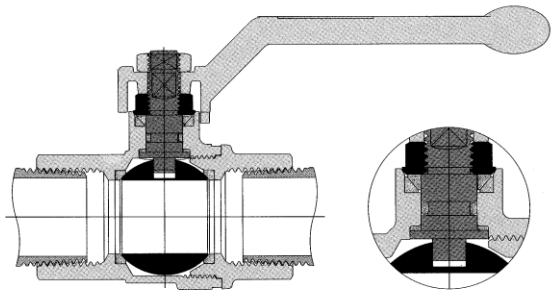

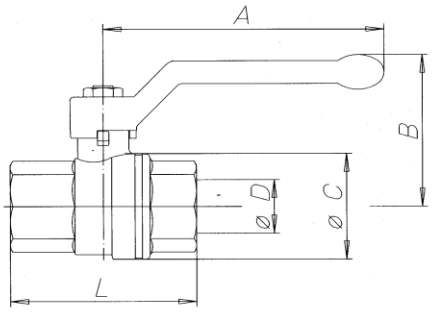

WERKSTOFFTABELLE:

Gehäuse und Gewindemuffe	Gelb	Preßmessing	CW617N	UNI EN 12165
Stopfbuchse	Violett	Stangenmessing	CW614N	UNI EN 12164
Spindel	Orange	Stangenmessing	CW614N	UNI EN 12164
Kugel	Rot	Stangenmessing	CW614N	UNI EN 12164
Dichtungen	Blau	Reines P.T.F.E.		
O-Ring für Schaltwellenabdichtung	Blau	NBR		DIN 3535
Betätigungselement	Gelb	Al Legierung polyurethanbeschichtet		UNI 5076
Befestigungsschraube	Grün	Verzinkter Stahl		
Oberflächenbehandlung	—	Sandgestrahlt und vernickelt		
Klebemittel	—	Loctite AVX 586		

TECHNISCHE DATEN:

Nennweite mm		**8**	**10**	**15**	**20**	**25**	**32**	**40**	**50**	**65**	**80**	**100**
Größe in Zoll		**1/4"**	**3/8"**	**1/2"**	**3/4"**	**1"**	**1"1/4**	**1"1/2**	**2"**	**2"1/2**	**3"**	**4"**
Ø D Durchgang mm		**8**	**10**	**15**	**20**	**25**	**32**	**40**	**50**	**65**	**80**	**100**
A mm		85	85	85	105	105	130	130	165	260	260	260
B mm		41	41	49	57	61	75	81	97	116	127	142
Ø C mm		23	24	32	40	48	60	72	88	111	135	167
Innengewinde	**L mm**	49	50	61	70	84	98	108	130	159	182	219
Innengewinde	**Gewicht gr**	116	125	210	356	585	950	1400	2450	3770	5840	10130
Außengewinde	**L mm**	52	54	67	78	89	104	114	136	162	—	—
Innengewinde	**Gewicht gr**	113	140	220	380	600	980	1490	2520	3740	—	—

DRUCK-TEMPERATURDIAGRAMM Bei jedem Kugelhahn ist der Nenndruck PN abhängig von der Typgröße und der Temperatur bzw. umgekehrt

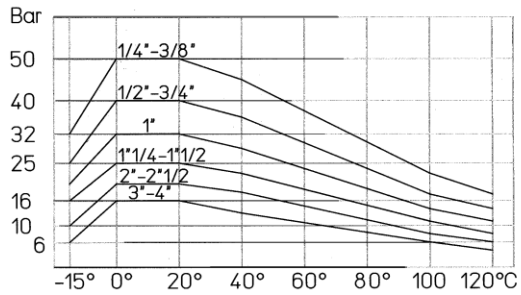

DRUCK-DURCHFLUSSDIAGRAMM Der Kv-Wert ist die Durchflussmenge ausgedrückt in m3/h bei einem Druckverlust von 1 bar geprüft mit Wasser von 15° C

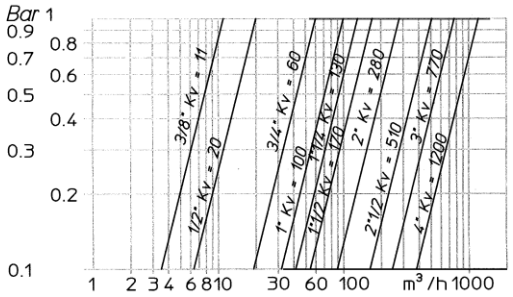

Ausschreibungstext

KÄHLER-Messing-Kugelhahn, DIN-EN3433 für *WASSER PN 10* in Durchgangsform mit Gewinde nach DIN 2999 / ISO 7/1 Rp, voller runder Durchgang, Gehäuse Messing Messing vernickelt, Kugel Ms hartverchromt, Spindelabdichtung durch 2 kon. PTFE-Dichtungen, einschl. Hahnschlüssel
Typ M20MW IG / IG Rp ¼" – 2" mit DIN-EN3433-Zulassung für Wasser

KÄHLER-Messing-Kugelhahn

DIN-EN331-zugelassen bis DN 50 für *Gas PN 1*

Typ M20MG IG/IG Rp 1/4“ – 2“ *(DIN-EN331)*
Typ M20M IG/IG Rp 2 ½” – 4”
Typ M20MA IG/AG Rp 2 ½” – 4”

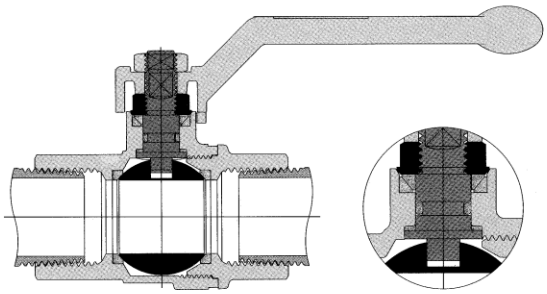

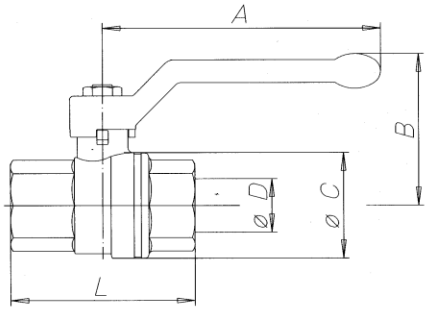

WERKSTOFFTABELLE:

Gehäuse und Gewindemuffe	Gelb	Preßmessing	CW617N	UNI EN 12165
Stopfbuchse	Violett	Stangenmessing	CW614N	UNI EN 12164
Spindel	Orange	Stangenmessing	CW614N	UNI EN 12164
Kugel	Rot	Stangenmessing	CW614N	UNI EN 12164
Dichtungen	Blau	Reines P.T.F.E.		
O-Ring für Schaftwellenabdichtung	Blau	NBR		DIN 3535
Betätigungselement	Gelb	Al Legierung polyurethanbeschichtet		UNI 5076
Befestigungsschraube	Grün	Verzinkter Stahl		
Oberflächenbehandlung	—	Sandgestrahlt und vernickelt		
Klebemittel	—	Loctite AVX 586		

TECHNISCHE DATEN:

Nennweite mm		**8**	**10**	**15**	**20**	**25**	**32**	**40**	**50**	**65**	**80**	**100**
Größe in Zoll		**1/4"**	**3/8"**	**1/2"**	**3/4"**	**1"**	**1"1/4**	**1"1/2**	**2"**	**2"1/2**	**3"**	**4"**
Ø D Durchgang mm		**8**	**10**	**15**	**20**	**25**	**32**	**40**	**50**	**65**	**80**	**100**
A mm		85	85	85	105	105	130	130	165	260	260	260
B mm		41	41	49	57	61	75	81	97	116	127	142
Ø C mm		23	24	32	40	48	60	72	88	111	135	167
Innengewinde	**L mm**	49	50	61	70	84	98	108	130	159	182	219
Innengewinde	**Gewicht gr**	116	125	210	356	585	950	1400	2450	3770	5840	10130
Außengewinde	**L mm**	52	54	67	78	89	104	114	136	162	—	—
Innengewinde	**Gewicht gr**	113	140	220	380	600	980	1490	2520	3740	—	—

DRUCK-TEMPERATURDIAGRAMM Bei jedem Kugelhahn ist der Nenndruck PN abhängig von der Typgröße und der Temperatur bzw. umgekehrt

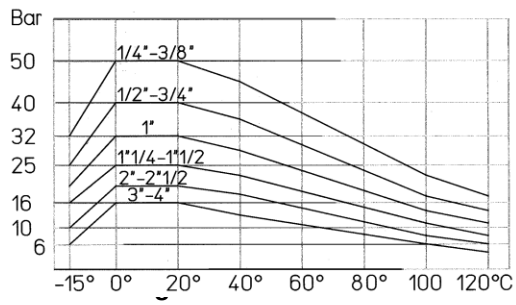

DRUCK-DURCHFLUSSDIAGRAMM Der Kv-Wert ist die Durchflussmenge ausgedrückt in m3/h bei einem Druckverlust von 1 bar geprüft mit Wasser von 15° C

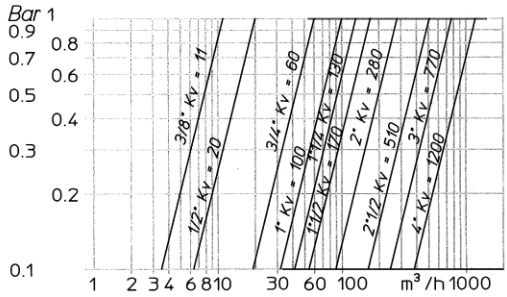

KÄHLER-Messing-Kugelhahn, DIN-EN331 für *GAS PN 1* in Durchgangsform mit Gewinde nach DIN 2999 / ISO 7/1 Rp, voller runder Durchgang, Gehäuse Messing vernickelt, Kugel Ms hv., Spindelabdichtung durch 2 kon. PTFE-Dichtungen, einschl. Hahnschlüssel

Typ M20MG IG / IG Rp ¼“ – 2“ mit DIN-EN331-Zulassung für Gas
Typ M20M IG / IG Rp 2 ½“ – 4“
Typ M20MA IG / AG Rp/R ¼“ – 4“