NAVAL - Bedarfsanschlusshahn

beids. Schweißenden, vollverschweißt, kurze Spindel, ab DN 32 mit Auf-/Zu-Anschlag, DN 20 (PN40) - DN 200 (PN25)

NAVAL-Nr. 284 445 - 284 488

KÄHLER ARMATUREN

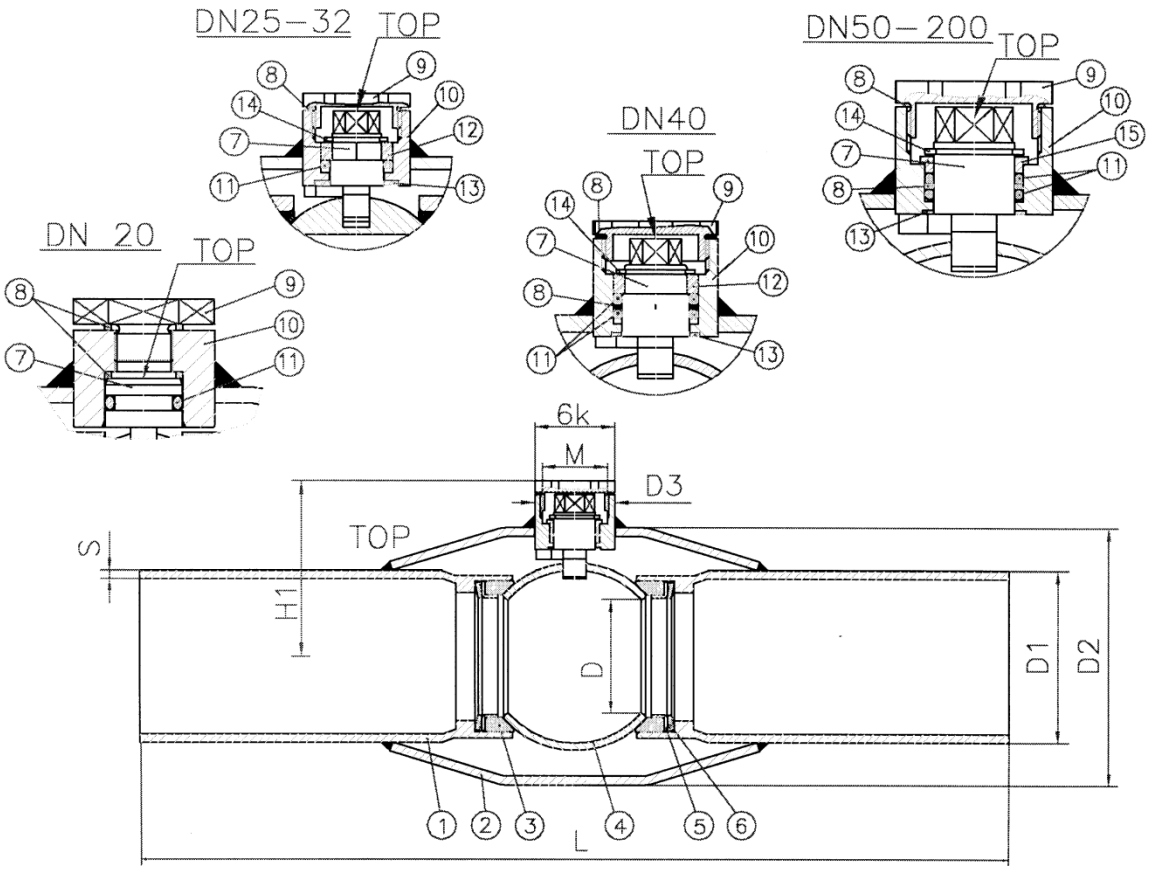

NAVAL-Nr.	DN	PN	L	D	D1	D2	D3	H1	S	TOP	SW
284 445	20	40	230	15	26,9	42,4	22	36	2,3	2 mm Nut	19
284 446	25	40	230	20	33,7	48,3	24	42,3	2,6	9 mm 6.kt.	19
284 447	32	40	260	25	42,4	60,3	24	45,6	2,6	9 mm 6-kt.	22
284 448	40	40	260	32	48,3	70,0	28	56,4	2,6	10 mm 6-kt.	27
284 449	50	40	300	40	60,3	88,9	28	62,9	2,9	10 mm 6-kt.	27
284 450	65	25	300	50	76,1	101,6	35	74	2,9	15 mm 6-kt.	32
284 451	80	25	300	65	88,9	121,0	35	86,5	3,2	15 mm 6-kt.	32
284 452	100	25	325	80	114,3	168,3	40	101,5	3,6	15 mm 6-kt.	36
284 486	125	25	325	100	139,7	177,8	45	122,5	5,6	19 mm 6-kt.	41
284 487	150	25	350	125	168,3	219,1	45	143	5,6	19 mm 6-kt.	41
284 488	200	25	390	150	219,1	273,0	76	170	7,1	36 mm 6-kt.	72

Druck-Temperaturkurve

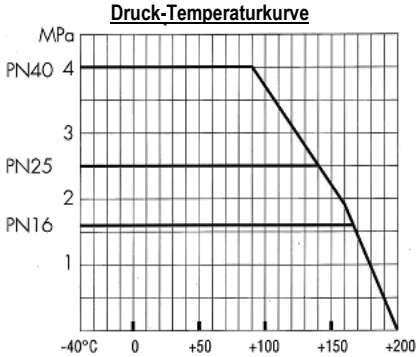

Temp. unter -20°C müssen angegeben werden

Benennung	Werkstoff DIN	Werkstoff-Nr.	Norm-EN	Werkstoff-EN	Pos.
Deckelschraube	St37-2	10037	10305-2	E235	9
Gehäuse, Schweissenden	St37.8	1.0315	10217	P235GH	2
Gehäuseschaft	St52.3	1.0570	10210	S355J2H	
Kugel		1.4301	10216-5	TP304/L	4
Spindel		1.4305	10088-2	TP303	7
Federscheibe	51CrV4	18159	10132-4	51CrV4	6
O-Ring	Viton	FPM			11
Gleitscheibe	Graphitverstärktes PTFE				